INFORMATION

Umweltbewusster 24" (60.5 cm) IPS-Monitor für moderne Arbeitsplätze

Der ProLite X2493HSU ist die ideale Wahl, wenn Sie einen kompakten, leistungsstarken Bildschirm suchen, der sich mühelos in einen Arbeitsbereich mit mehreren Monitoren integrieren lässt. Sein ultraschlankes Design mit schmalen Rahmen an vier Seiten sorgt für eine klare, moderne Ästhetik und liefert nahtlose Bilder über mehrere Bildschirme hinweg.

Das IPS-Panel sorgt für scharfe Details, präzise Farbwiedergabe und große Betrachtungswinkel, während die Bildwiederholfrequenz von 120 Hz ein flüssiges und reaktionsschnelles Benutzererlebnis bietet. Ganz gleich, ob Sie an Dokumenten arbeiten, Inhalte bearbeiten oder im Internet surfen – die FlickerFree-Technologie und ein Blaulichtfilter reduzieren die Belastung der Augen und verbessern den langfristigen Sehkomfort.

Für mehr Komfort und Effizienz verfügt der X2493HSU über integrierte Lautsprecher, einen USB-Hub mit zwei Anschlüssen, HDMI- und DisplayPort-Eingänge sowie eine Kopfhörerbuchse. Dies vereinfacht die Einrichtung Ihres Schreibtisches und bietet flexible Anschlussmöglichkeiten für Ihre Geräte.

Mit EPEAT-Registrierung, TCO10-Zertifizierung und der Energieeffizienzklasse C unterstützt dieser Monitor Ihre Nachhaltigkeitsziele, ohne Kompromisse bei der Leistung einzugehen.

Multi-Monitor-Einrichtung für einen Arbeitsbereich im Panoramaformat

Verbinden Sie mehrere Monitore mit ultraschmalem Rahmen, um einen Arbeitsbereich im Panoramaformat zu schaffen, Ihre Anwendungen im Blick zu behalten, Multitasking zu optimieren und Ihre Produktivität zu steigern.

Vielseitige Anschlüsse für alle Ihre Geräte

Verbinden Sie mehrere Geräte und Zubehörteile in einem einfachen Schritt über HDMI, DisplayPort und den USB-Hub, um Ihren Arbeitsbereich für maximale Effizienz zu optimieren und einen aufgeräumten, unterbrechungsfreien Arbeitsablauf zu garantieren.

Integrierte Audiofunktion ohne zusätzlichen Kabelsalat

Genießen Sie dank der integrierten Audiofunktion eine klare, angenehme Tonqualität bei Anrufen, Videos und Musik, ohne Ihren Schreibtisch mit zusätzlichen Lautsprechern zu überladen.

Reduzierte Augenbelastung und Ermüdungserscheinungen

Arbeiten, lernen oder spielen Sie länger mit höherem Sehkomfort. Die Blaulichtreduzierungsfunktion ermöglicht es Ihnen, die Emission von blauem Licht über die Softwareeinstellungen zu verringern und so die Augenbelastung bei längerer Bildschirmnutzung zu minimieren. In Kombination mit der FlickerFree-Technologie sorgt sie für ein angenehmeres Seherlebnis, damit Sie den ganzen Tag über konzentriert bleiben.

SPEZIFIKATION

01 DISPLAY EIGENSCHAFTEN

Design	vierseitiger schmaler Rahmen
Bilddiagonale	23.8", 60.5cm
Panel-Technologie	IPS Panel Technologie LED, matte Oberfläche
Physikalische Auflösung	1920 x 1080 @120Hz (2.1 megapixel Full HD)
Bildformat	16:9
Helligkeit	350 cd/m²
Kontrastverhältnis	1500:1
Erweitertes Kontrastverhältnis	80M:1
Reaktionszeit (MPRT)	1ms
Blickwinkel	horizontal/vertikal: 178°/178°, rechts/links: 89°/89°, nach oben/unten: 89°/89°
Farbunterstützung	16.7mln (sRGB: 96%; NTSC: 72%)
Horizontalfrequenz	30 - 140kHz
Arbeitsfläche H x B	527 x 296.5mm, 20.7 x 11.7"
Pixelabstand	0.275mm
Farbe	matt, schwarz

02 SCHNITTSTELLEN & ANSCHLÜSSE

Video Eingang	HDMI x1 (v.1.4) DisplayPort x1 (v.1.2)
USB-HUB	x2 (v. 2.0 (DC5V, 500mA))
HDCP	ja
Kopfhöreranschluss	ja

03 FEATURES

Blaulicht Reduktion	ja
Flicker-Free LED	ja
Adaptive Sync-Unterstützung	HDMI/DP 1920x1080 @120Hz
Extras	i-Style Farbe
OSD Menü Sprachen	EN, DE, FR, ES, IT, RU, JP, CZ, NL, PL, UA
Bedientasten	Joystick: Mitte: Ein-/Aus-Taste/Menü, nach oben/Signalauswahl, nach unten, links/Untermenü, rechts/Lautstärke
Einstellbare Parameter	Bildeinstellung (Helligkeit, Kontrast, ECO, ACR, OD, Bewegungsunschärfereduzierung, Adaptive Sync), Farbeinstellungen (i-Style Farbe, Blaulichtreduzierung, RGB-Bereich, Farbtemperatur, Benutzervoreinstellung), OSD (OSD-Position horizontal, OSD-Position vertikal, OSD-Zeit, OSD-Hintergrund, DDC/CI-Steuerung, Anzeigeinformationen), Sprache, Extra 1 (Schärfe, Videomodus einstellen, Startlogo, Betriebsanzeigen-LED), Extra 2 (Tastenkombination, FW-Version), Signaleingangsauswahl, Audioeinstellungen (Lautstärke, Ton stummschalten), Zurücksetzen (alles zurücksetzen)
Lautsprecher	2 x 2W

Diebstahlschutz	Kensington-lock™ vorbereitet, DDC/CI, DDC2B, Mac OSX

04 MECHANISCH

Verstellmöglichkeiten	Tilt
Neigungswinkel	20° nach oben; 3° nach unten
VESA Norm	100 x 100mm
Kabelmanagement	ja

05 ENTHALTENES ZUBEHÖR

Kabel	Netz (1.8m), USB (1.5m), HDMI (1.5m)
Sonstiges	Leitfaden zur Inbetriebnahme, Sicherheitshinweise

06 STROMVERWALTUNG

Netzteil	intern
Stromversorgung	AC 100 - 249V, 50/60Hz
Leistungsaufnahme	12W default, 0.5W Standby, 0.3W ausgeschaltet

07 LEISTUNG

Vorschriften	TCO Certified, CE, TÜV-GS, EAC, VCCI-B, PSE, RoHS support, ErP, WEEE, REACH, UKCA
Energieeffizienzklasse (Regulation (EU) 2017/1369)	C
EPEAT Silver	*die Anmeldung ist von Land zu Land unterschiedlich, Einzelheiten finden Sie unter www.epeat.net
REACH SVHC	über 0,1%: Blei, Bleimonoxid, Diborontrioxid

08 ABMESSUNGEN / GEWICHT

Produktabmessungen B x H x T	539 x 387 x 175mm
Verpackungsabmessungen B x H x T	615 x 395 x 126mm
Gewicht (ohne Verpackung)	3.3kg
Gewicht (inkl. Verpackung)	5.1kg
EAN code	4948570126606

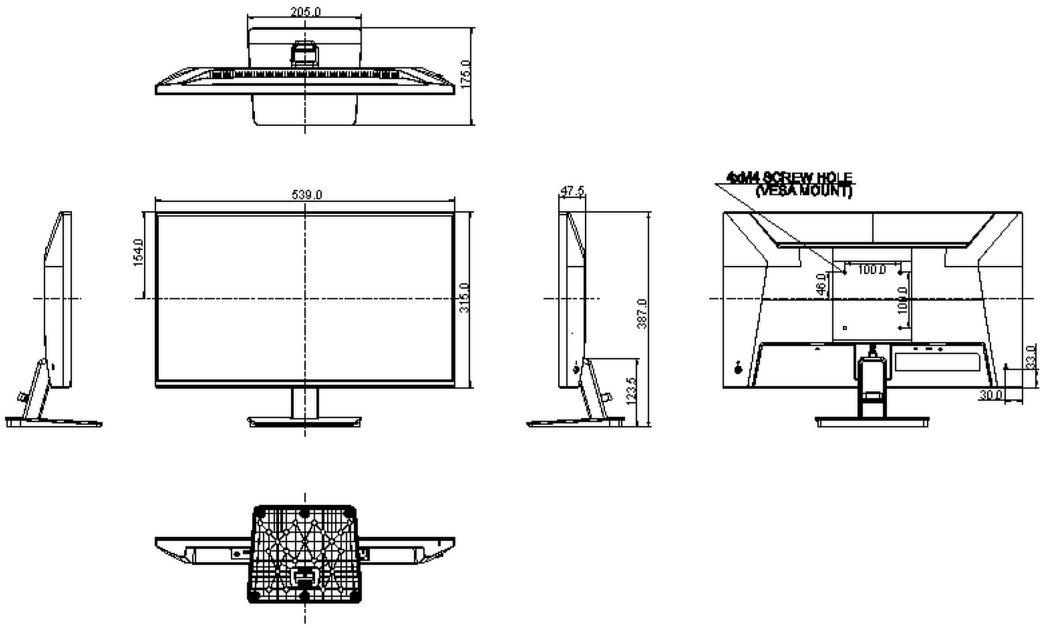
205.0
175.0
539.0
154.0
315.0
47.5
387.0
123.5
4xM4 SCREW HOLE
(VESA MOUNT)
100.0
46.0
100.0
33.0
30.0

GALERIE

iiyama
ProLite
X2493HSU
24"
60.5cm
IPS
1920x1080
SLIM BEZEL
2x2W

iiyama
ProLite
X2493HSU
24"
60.5cm
IPS
1920x1080
SLIM BEZEL
2x2W

iiyama
ProLite
X2493HSU
24"
60.5cm
IPS
1920x1080
SLIM BEZEL
2x2W

iiyama
ProLite
X2493HSU
24"
60.5cm
IPS
1920x1080
SLIM BEZEL
2x2W

iiyama
ProLite
X2493HSU
24"
60.5cm
IPS
1920x1080
SLIM BEZEL
2x2W

iiyama
ProLite
X2493HSU
24"
60.5cm
IPS
1920x1080
SLIM BEZEL
2x2W

iiyama

ProLite
X2493HSU

2x2W

24"
60.5cm
IPS
1920x1080
SLIM BEZEL
2x2W

24"
60.5cm
IPS
1920x1080
SLIM BEZEL

iiyama

Alle Warenzeichen sind eingetragene Handelsmarken. Irrtum und Änderungen in den Spezifikationen vorbehalten. Alle LCD's erfüllen die ISO-9241-307:2008 Pixelfehlerklasse. **© IIYAMA CORPORATION. ALL RIGHTS RESERVED**