Tauche komplett ins Spiel ein mit dem Red Eagle GC2480HSU Curved-Monitor mit 180Hz Bildwiederholfrequenz

Das VA-Panel mit einer 1500R-Wölbung, einer Bildwiederholfrequenz von 180Hz, 0.5 ms MPRT-Reaktionszeit und einer 1920x 1080-Auflösung bietet ein beeindruckendes Gaming-Erlebnis und eine hervorragende Bildqualität. Die Black Tuner-Funktion sorgt für eine präzise Sichtbarkeit in dunklen Szenen, so dass du selbst bei schlechten Lichtverhältnissen jedes Detail erkennen kannst.

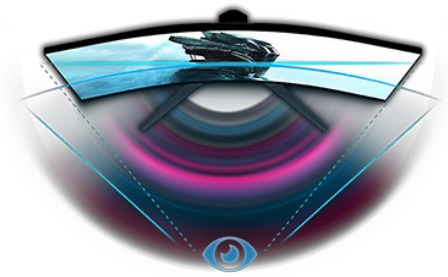

CURVED DESIGN 1500R

Das Curved Design mit einer 1500R- Wölbung des Bildschirms, die von der Krümmung des menschlichen Auges inspiriert wurde, garantiert eine hervorragende Bildqualität und ein komfortables und sehr realistisches Gaming-Erlebnis, damit Du wirklich in das Spiel eintauchen kannst.

180Hz & 0.5ms MPRT

Mit 180Hz Bildwiederholfrequenz und 0.5ms Reaktionszeit ist die Kraft mit Dir! Treffe Entscheidungen in Sekundenbruchteilen, die Bilder werden immer gestochen scharf angezeigt.

01 DISPLAY EIGENSCHAFTEN

Bilddiagonale	23.6", 59.8cm
Panel-Technologie	VA
Curved	1500R
Physikalische Auflösung	1920 x 1080 @180Hz (2.1 megapixel)
Bildformat	16:9
Helligkeit	300 cd/m²
Kontrastverhältnis	3000:1
Erweitertes Kontrastverhältnis	80M:1
Reaktionszeit (MPRT)	0.5ms
Blickwinkel	horizontal/vertikal: 178°/178°, rechts/links: 89°/89°, nach oben/unten: 89°/89°
Farbunterstützung	16.7mln (sRGB: 96%, NTSC: 72%)
Horizontalfrequenz	30 - 200kHz
Arbeitsfläche H x B	521.4 x 293.3mm, 20.5 x 11.5"
Pixelabstand	0.271mm
Farbe	matt, schwarz

02 SCHNITTSTELLEN & ANSCHLÜSSE

Video Eingang	HDMI x2 (v. 2.0) DisplayPort x1 (v. 1.4)
USB-HUB	x2 (v.2.0 (DC5V, 500mA))
HDCP	ja
Kopfhöreranschluss	ja

03 FEATURES

Blaulicht Reduktion	ja
Flicker-Free LED	ja
Adaptive Sync-Unterstützung	ja
HDR	ja
OSD Menü Sprachen	EN, DE, FR, ES, IT, PT, RU, JP, CZ, NL, PL
Bedientasten	Ein/Aus, Menü (hoch/ Untermenü, runter/ Signaleingangsauswahl, links / ECO, rechts/ Lautstärke)
Einstellbare Parameter	Bildeinstellungen (Kontrast, Helligkeit, OD, ACR, ECO, Black Tuner, Farbsättigung, Bewegungsunschärfe, Rot, AMD FreeSync), Eingangsquelle, Audioeinstellungen (Lautstärke, Stummschaltung), Benutzereinstellungen speichern (Benutzermodi), Farbeinstellungen (6-Achsen, Gamma, Blaulichtreduzierung, Farbtemperatur, Benutzervoreinstellung), Bildeinstellung (i-Style Colour, x-res Technologie, Schärfe, RGB-Bereich, Videomodusanpassung), Sprache, Setup-Menü (OSD horizontale Position, OSD vertikale Position, OSD-Zeit, Startlogo, Ein/Aus-LED), Informationen, Wiederaufruf
Lautsprecher	2 x 2W
Diebstahlschutz	Kensington-lock™ vorbereitet, DDC2B, Mac OSX

04 MECHANISCH

Verstellmöglichkeiten	Tilt
Neigungswinkel	22° nach oben; 4° nach unten
VESA Norm	100 x 100mm
Kabelmanagement	ja

05 ENTHALTENES ZUBEHÖR

Kabel	Netz (1.5m), USB (1.5m), HDMI (1.5m)
Sonstiges	Leitfaden zur Inbetriebnahme, Sicherheitshinweise

06 STROMVERWALTUNG

Netzteil	intern
Stromversorgung	AC 100 - 240V, 50/60Hz
Leistungsaufnahme	21W typisch, 0.5W Standby, 0.3W ausgeschaltet

07 LEISTUNG

Vorschriften	CE, TÜV-Bauart, EAC, PSE, RoHS support, ErP, WEEE, VCCI, REACH, UKCA
Energieeffizienzklasse (Regulation (EU) 2017/1369)	E
REACH SVHC	über 0.1% Blei enthalten

08 ABMESSUNGEN / GEWICHT

Produktabmessungen B x H x T	535.5 x 394.5 x 202mm
Verpackungsabmessungen B x H x T	622 x 408 x 171mm
Gewicht (ohne Verpackung)	3.8kg
Gewicht (inkl. Verpackung)	6kg
EAN code	4948570124503

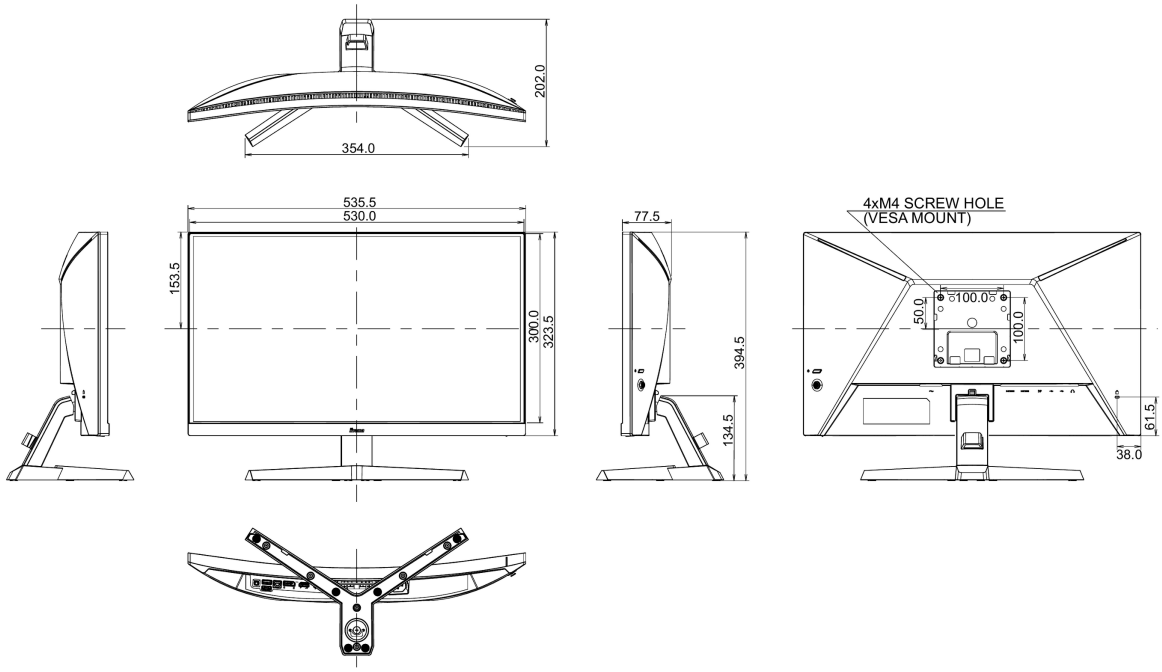

Alle Warenzeichen sind eingetragene Handelsmarken. Irrtum und Änderungen in den Spezifikationen vorbehalten. Alle LCD's erfüllen die ISO-9241-307:2008 Pixelfehlerklasse.

© IIYAMA CORPORATION. ALL RIGHTS RESERVED