A↑G E

Entfessele Dein volles Gaming-Potenzial mit dem 180 Hz Gaming Monitor GB3271QSU Red Eagle, der eine MPRT von 1 ms garantiert

Mit einer Bildschirmauflösung von QHD (2560 x 1440) bietet der 32" (80 cm) Red Eagle Gaming Monitor GB3271QSU einen immensen Bildschirmbereich für ein noch intensiveres Spielerlebnis. Er eignet sich dadurch perfekt für Koop-Spiele. Das IPS-Panel sorgt für lebendige Farben und große Betrachtungswinkel und ist somit ideal für Side-by-Side-Gaming. FreeSync-Premium ermöglicht ein flüssiges Gameplay ohne Tearing- oder Ghosting-Effekte und garantiert eine bessere Kontrolle in rasanten Spielsituationen. Mit der Black Tuner-Funktion kannst du dunkle Bildschirmbereiche anpassen, für eine bessere Sichtbarkeit in schattenreichen Szenen. So kann dir kein Detail mehr entgehen!

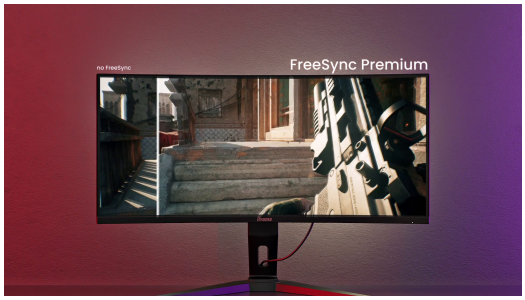

Reibungsloses und unterbrechungsfreies Gaming

FreeSync-Premium verhindert Bildreißen und Ruckeln und sorgt für flüssige Darstellungen und blitzschnelle Reaktionen.

180 Hz & 1 ms MPRT für kompromisslose Leistung

Erlebe ultraflüssiges Gameplay mit einer Bildwiederholfrequenz von 180 Hz und einer MPRT-Reaktionszeit von 1 ms, wodurch Bewegungsunschärfen und Geisterbilder minimiert werden und jede Bildfrequenz gestochen scharf und präzise dargestellt wird.

01 DISPLAY EIGENSCHAFTEN

Bilddiagonale	31.5", 80cm
Panel-Technologie	IPS
Physikalische Auflösung	2560 x 1440 @180Hz (3.7 megapixel QHD, DisplayPort)
Bildformat	16:9
Helligkeit	400 cd/m²
Kontrastverhältnis	1000:1
Erweitertes Kontrastverhältnis	80M:1
Reaktionszeit (MPRT)	1ms
Blickwinkel	horizontal/vertikal: 178°/178°, rechts/links: 89°/89°, nach oben/unten: 89°/89°
Farbunterstützung	16.7mln 8bit
Horizontalfrequenz	30 - 360kHz
Arbeitsfläche H x B	698.1 x 392.7mm, 27.5 x 15.5"
Pixelabstand	0.273mm
Farbe	matt, schwarz

02 SCHNITTSTELLEN & ANSCHLÜSSE

Video Eingang	HDMI x2 (v.2.0, max. 2560 x 1440 @144Hz) DisplayPort x1 (v.1.3, max. 2560 x 1440 @180Hz)
USB-HUB	x4 ((2x Type A v.3.2 Gen 1 (5Gbps, 4.5W), 2x Type C (5Gbps, 7.5W))
HDCP	ja
Kopfhöreranschluss	ja

03 FEATURES

Blaulicht Reduktion	ja
Flicker-Free LED	ja
Adaptive Sync-Unterstützung	FreeSync Premium - HDMI: 2560 x 1440 @48-144Hz, DP: 2560 x 1440 @48-180Hz
HDR	Ja, HDR-fähig
OSD Menü Sprachen	EN, DE, FR, IT, RU, JP, CZ, NL, PL
Bedientasten	Ein-/Aus-Taste, Menü, Einstellng/Lautstärketaste, Einstellung/Shortcut-Taste, Signaleingangsauswahl/Beenden
Einstellbare Parameter	Bildeinstellung (Kontrast, Helligkeit, OD, HDR, FreeSync, ACR, Nachtmodus, Blaulichtreduzierung, Bewegungsunschärfe rot, Gamma), Signaleingangsauswahl (Eingangsquelle), Audioeinstellungen (Lautstärke, Stummschaltung), Speichern von Benutzereinstellungen (Benutzermodi), Farbeinstellungen (6-Achsen, Farbtemperatur, Benutzervoreinstellung, Schwarzabgleich), Bildeinstellung (i-Style-Colour, x-res-Technologie, Schärfe, HDMI-Bereich, Direktantriebsmodus, Videomodus anpassen), Sprache, Setup-Menü (OSD h. Position, OSD v. Position, OSD-Hintergrund, OSD-Zeit, Startlogo, Power-LED, DDC/CI, USB-Ladefunktion), Anzeigeinformationen, Zurücksetzen
Lautsprecher	2 x 4.5W
Diebstahlschutz	Kensington-lock™ vorbereitet, DDC2B, Mac OSX

04 MECHANISCH

Verstellmöglichkeiten	Höhe, Swivel, Tilt
Höhenverstellbar	150mm
Neigungswinkel	22° nach oben; 5° nach unten
VESA Norm	100 x 100mm

Kabelmanagement	ja

05 ENTHALTENES ZUBEHÖR

Kabel	Netz (1.8m), USB (1.5m), HDMI (1.5m), DP (1.8m)
Sonstiges	Leitfaden zur Inbetriebnahme, Sicherheitshinweise

06 STROMVERWALTUNG

Netzteil	intern
Stromversorgung	AC 100 - 240 V, 50/60Hz
Leistungsaufnahme	35W typisch, 0.5W Standby, 0.3W ausgeschaltet

07 LEISTUNG

Vorschriften	CE, TÜV-Bauart, EAC, PSE, RoHS support, ErP, WEEE, VCCI, REACH, UKCA
Energieeffizienzklasse (Regulation (EU) 2017/1369)	E
REACH SVHC	über 0.1% Blei enthalten

08 ABMESSUNGEN / GEWICHT

Produktabmessungen B x H x T	714 x 452 (602) x 245 (239.5)mm
Verpackungsabmessungen B x H x T	795 x 506 x 185mm
Gewicht (ohne Verpackung)	9.4kg
Gewicht (ohne Standfuß)	6.7kg
Gewicht (inkl. Verpackung)	11.9kg
EAN code	4948570124527

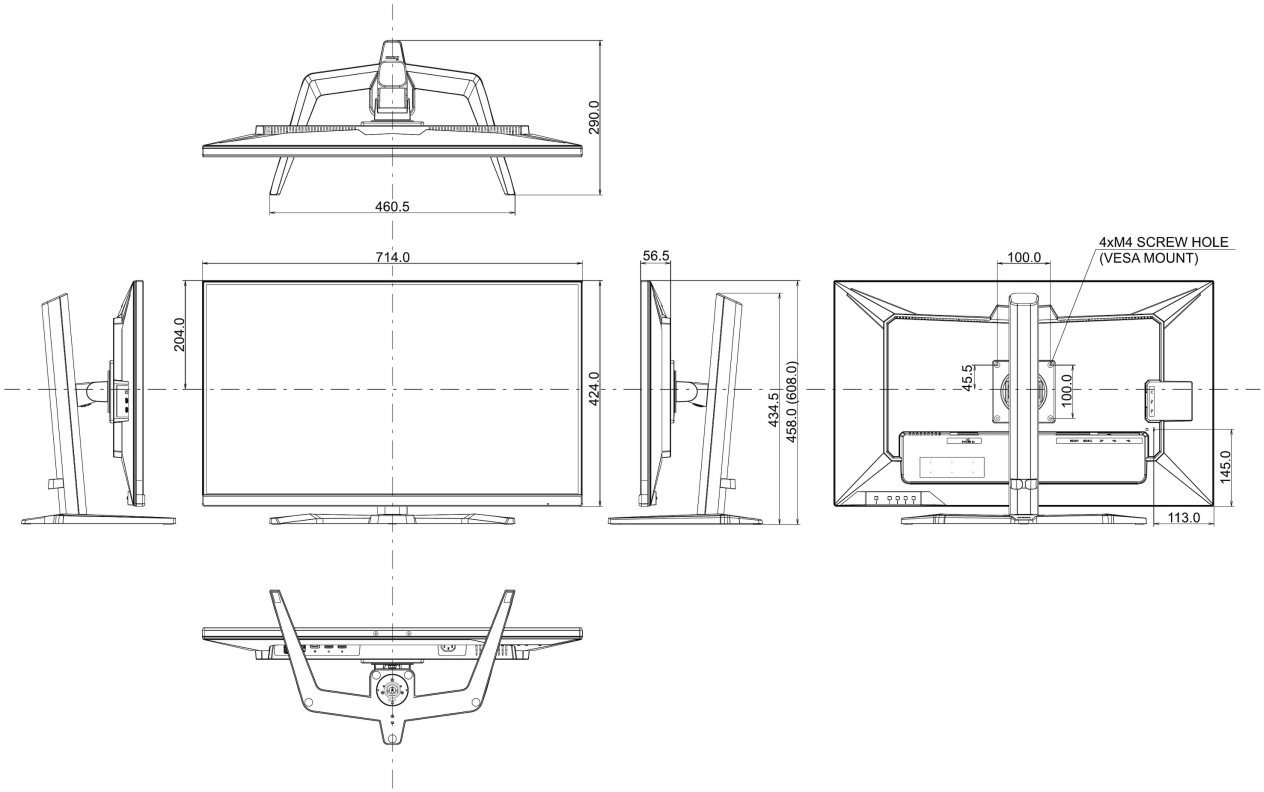

Alle Warenzeichen sind eingetragene Handelsmarken. Irrtum und Änderungen in den Spezifikationen vorbehalten. Alle LCD's erfüllen die ISO-9241-307:2008 Pixelfehlerklasse.

© IIYAMA CORPORATION. ALL RIGHTS RESERVED